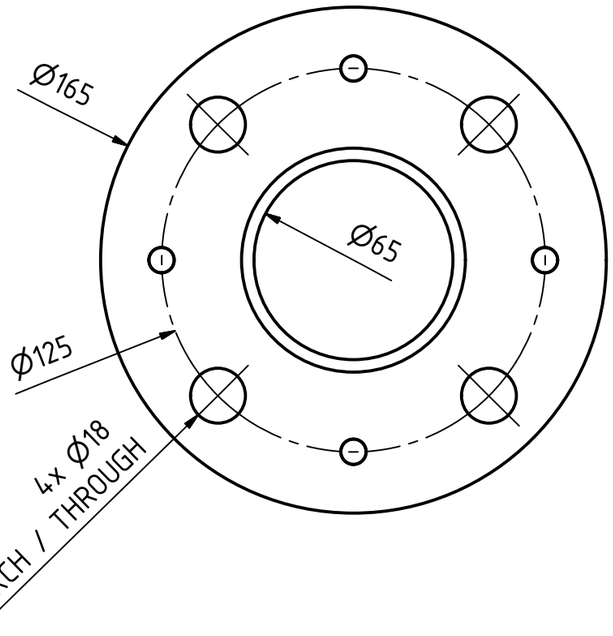

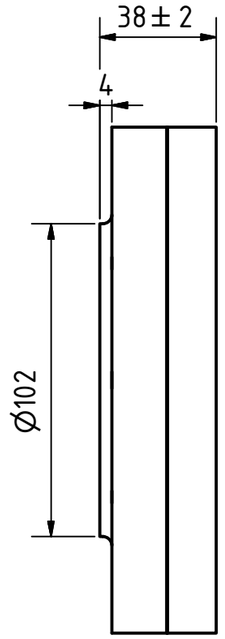

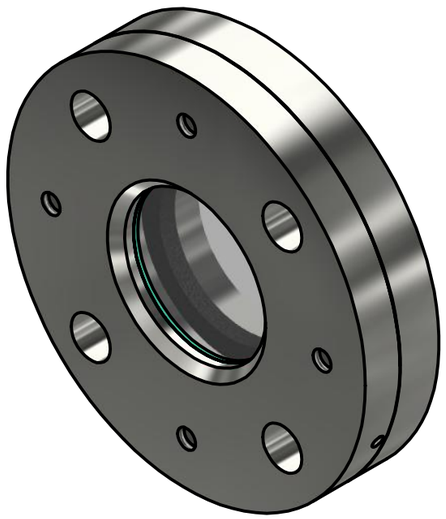

Weitergabe sowie Vervielfältigung dieser Zeichnung, Verwertung und Mitteilung eines Inhalts sind verboten, soweit nicht ausdrücklich gestattet. Zuwiderhandlungen verpflichten zu Schadenersatz. Alle Rechte für oder Geschmacksmustereintragung vorbehalten. (Schutzvermerk ISO 16016 beachten)

Maße ohne Toleranzangabe nach DIN ISO 2768-1 mK
Oberflächenangaben nach DIN ISO 1302

K

1: 2 | 9,0 kg

Status	Änderungen	Datum	Name
8			
7			
6			
5			
4			
3			
2			
1			

	Datum	Name
Gezeichnet	22.04.2020	götz
Kontrolliert	22.04.2020	götz

ACI-Industriearmaturen
52249 Eschweiler
Mail:info@aci24.com
Web:www.aci24.com

Revisoin / Version: 1

Kundenzeichnung / Customer drawing

Typ 323 DN 50 PN 10

K-323-50-10

1 /1

A3